T.A. DI MISURA A BARRA PASSANTE 85x54

85x54 Busbar passing measuring CTs

TAT085

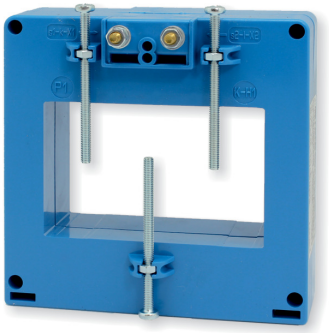

EAC UKRMETR TEST STANDARD

Kz - Kazakhstan

INPUT: 800A... 2500A

OUTPUT: 5A / 1A

NEW!

DATI TECNICI - *Technical data*

custodia in materiale	*self estinguishing*	
termoplastico autoestinguente	*thermoplastic material*	UL94-V0
frequenza funzionamento	*operating frequency*	50÷60 Hz
tensione di riferimento per l'isolamento	*insulation reference voltage*	0,72 kV
tensione di prova	*test voltage*	3 kV x 1' 50 Hz
isolamento	*insulation*	classe E
grado di protezione	*protection degree*	IP 00
grado di protezione con coprimorsetti	*protection degree with terminal covers*	IP 20
sovracorrente permanente	*continuous overcurrent*	1,2 In
corrente termica di breve durata nominale (I th)	*rated short-time thermal current (I th)*	60 In
corrente dinamica nominale (I dyn)	*rated dynamic current (I dyn)*	2,5 x I th
fattore di sicurezza	*safety factor*	N ≤ 5
max. potenza dissipata (portata max.)	*max. power dissipation (max range value)*	≤ 20W
temperatura di funzionamento	*operating temperature*	-25 +50 °C
temperatura di magazzinaggio	*storage temperature*	-40 +80 °C
costruzione a norme	*manufactured according to*	IEC/EN 61869-1 IEC/EN 61869-2

TIPO - *Type*

Rapporto *Ratio*	Cl. 0,5	Cl. 1	Codice - *Code*	
	VA	VA	Orizzontale - *Horizontal*	Verticale - *Vertical*
800/5A	5	10	**TAT085800X05**	**TAT085800X05V**
1000/5A	8	15	**TAT0851K0X05**	**TAT0851K0X05V**
1200/5A	10	20	**TAT0851K2X05**	**TAT0851K2X05V**
1500/5A	12	25	**TAT0851K5X05**	**TAT0851K5X05V**
2000/5A	18	35	**TAT0852K0X05**	**TAT0852K0X05V**
2500/5A	20	40	**TAT0852K5X05**	**TAT0852K5X05V**

Sono disponibili i trasformatori con secondario 1A e pari prestazioni, i codici di ordinazione sono come in tabella ma con ultima cifra 1

CTs at1A secondary current are also available. The burdens are the same as 5A CTs. The ordering codes are the same as those in the above table but the last figure shall be 1 instead of 5.

Esempio / Example
TA.....05 (secondario/*secondary 5A*) **TA.....01 (secondario/*secondary 1A*)**

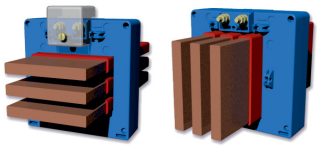

Fino a 3 barre da 80 x 10mm anche isolate
Up to 3 insulated busbars 80 x 10mm

DIMENSIONI - *Dimensions*

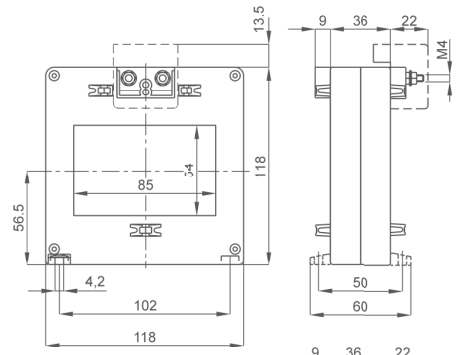

Tipo con passaggio barra orizzontale

Horizontal busbar passing type

kg 0,50 ...0,75

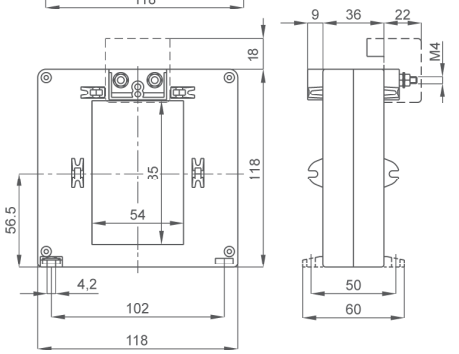

Tipo con passaggio barra verticale

Vertical busbar passing type

kg 0,50 ...0,75

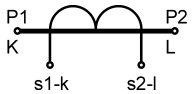

Siglatura morsetti primario e secondario
Primary and secondary connections marking

NOTE - *Note*

ACCESSORI IN DOTAZIONE
- viti per fissaggio TA alla barra
- cappuccio di protezione per vite fissaggio

SUPPLIED ACCESSORY
- CT fixing set for busbar mounting
- protective caps for CT fixing

OPZIONI - *OPTIONS*

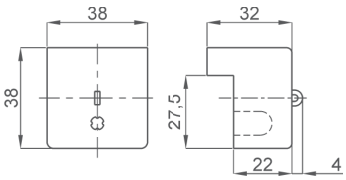

Coprimorsetti / *Terminals cover* cod. **9SBMCTA125**
Coprimorsetti sigillabile / *Sealable terminals cover* cod. **9SBMCTA125S**

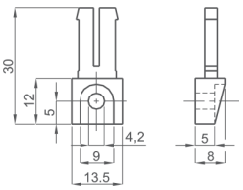

Piedini di fissaggio cod. **9SAMPDC**
*Fixing feet cod. **9SAMPDC***